承認図

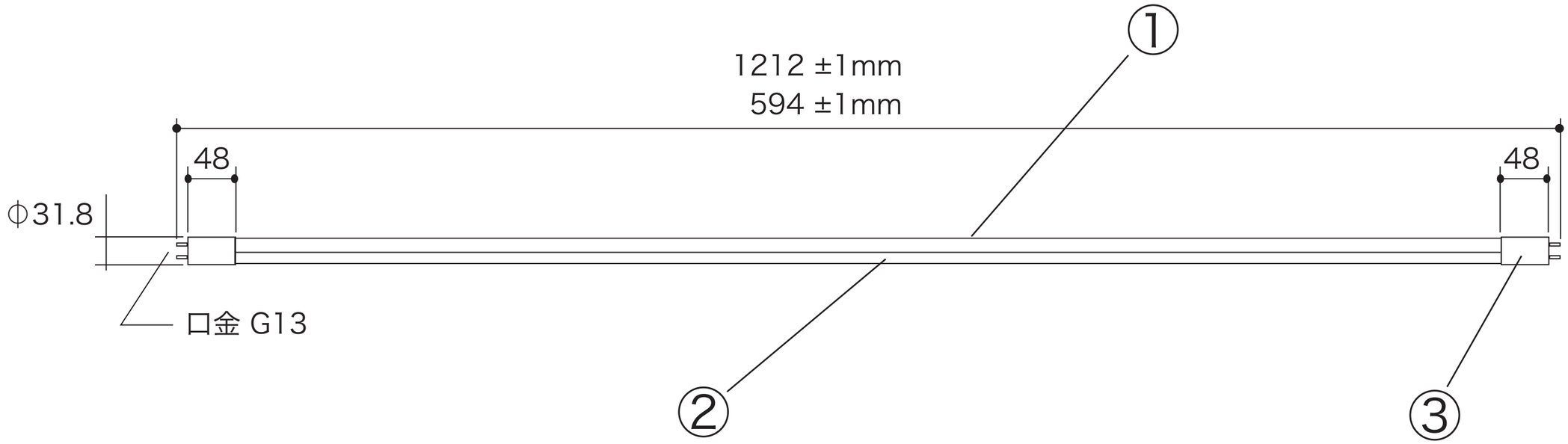

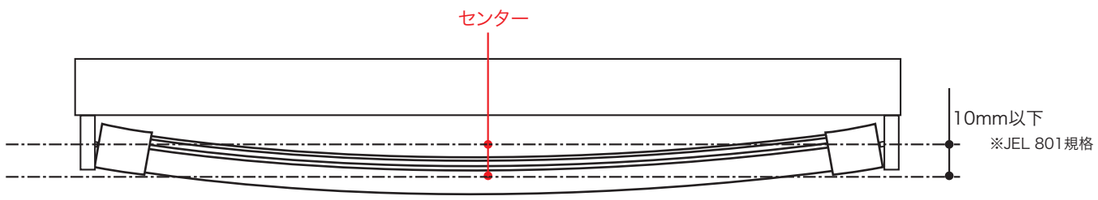

設置時のたわみ

■製品仕様

モデル名	D-FL 40	DFL 20
色温度	5000±283k	5000±283k
消費電力	18.0W±10%	8.0W±10%
駆動電圧	AC 100～240V	AC 100～240V
使用温度	-20℃～40℃	-20℃～40℃
使用環境	屋内	屋内
照射角度	230°	230
寿命	40,000時間 (使用環境にて変化いたします。)	40,000時間 (使用環境にて変化いたします。)
照　度	550Lx 光学拡散カバー装着時	250Lx 光学拡散カバー装着時
全光束	2160Lm (120Lm/W)	960Lm (120Lm/W)
重　量	325±10g	220±10g

※インバーター及び2灯.3灯用ラピット型器具では使用できません。配線工事が必要となります。
※一部使用できない器具がございます。器具仕様のご確認願います。
※AC直結が可能です。非対応器具でも配線組替えにより使用可能。

NO.	部品	数量	材質	摘要
1	樹脂カバー	1	PV	
2	放熱ベース	1	アルミニウム	
3	PC カバーソケット	2	PC(防炎 94-V0)	
4				
5				
6				
7				
8				
9				

CUSTOMER	DIMENSION mm	TOLERANCES CLASS		DRAWN	CHECKED	APPROVED
TITLE D-FL 40・20型	SCALE FREE		DATE	2013.5.20	2013.5.20	2013.5.20
			NAME	T.OKADA	T.OKADA	T.OKADA
	DWG NO. DL-20858963		SIGN	岡田	岡田	岡田

Lumiere Japan co.,LTD

REV 0

SHEET