LD12W-D 承認図

■LD シリーズ

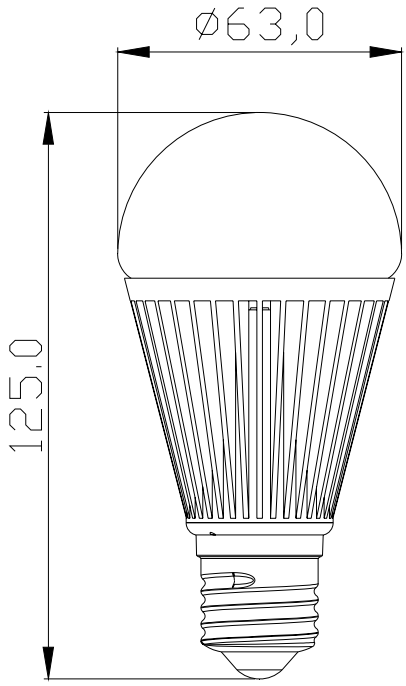

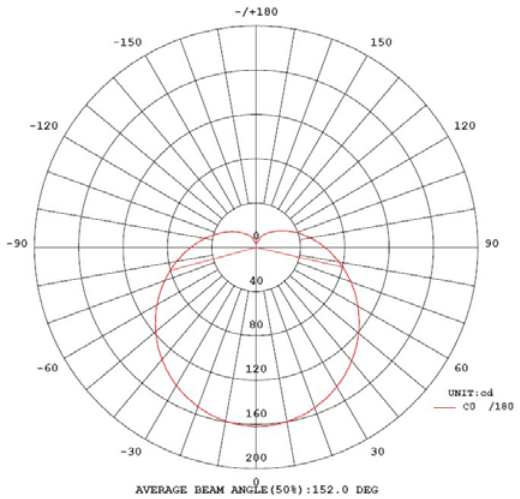

PS E

■製品仕様

モデル名	LD12W-D 調光対応型	使用環境	屋　内
消費電力	12W±10%	光束 (Lm)	1050lm/2700k 1150lm/6000k
駆動電圧	AC100V (50～60Hz)	色温度	2700k・6000k
使用温度	-20℃～50℃	寿　命	40,000時間 (使用環境にて変化いたします。)
口　金	E 26		

⚠ 製品に関する注意事項

- ●AC駆動です。ご注意下さい。
- ●光のふらつきは調光器とのマッチングがございます。時間の経過により不点灯になりますのでご注意下さい。
- ●屋内専用です。
- ●本体が高温になります。やけどに注意して下さい。
- ●密閉型の器具にはご使用できません。
- ●老朽化の激しい器具にはご使用しないで下さい。
- ●調光器・器具の保証はできません。

品番	品　名	材　質	数量	摘　要
7				
6				
5				
4				
3				
2				
1				

第三角法	単位 ： mm	尺度	FREE	質量	125 g

器具タイプ	LED Bulb
適合ランプ	
型　番	LD12W-D 調光対応型
作成日付	2012. 12. 25
Lumiere Japan co.,Ltd	

※本品の規格および外観は改良のため予告なしに変更する事がありますので、あらかじめご了承下さい。